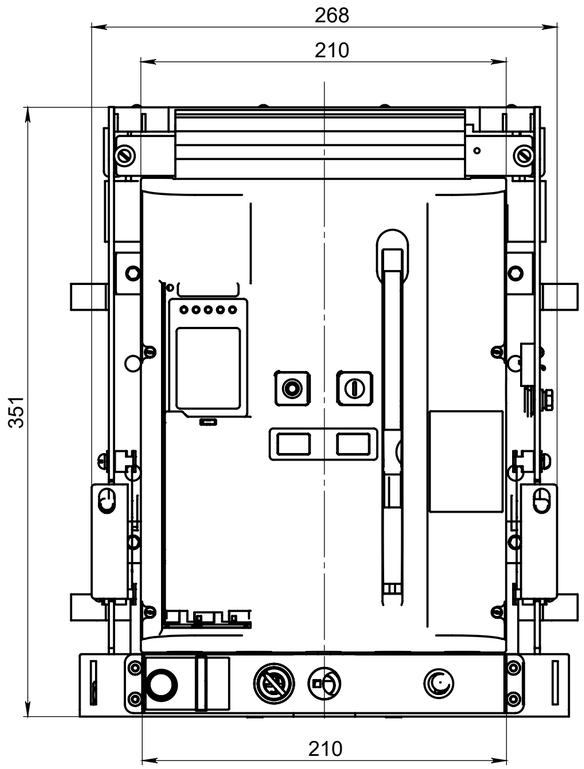
268
210
351
210

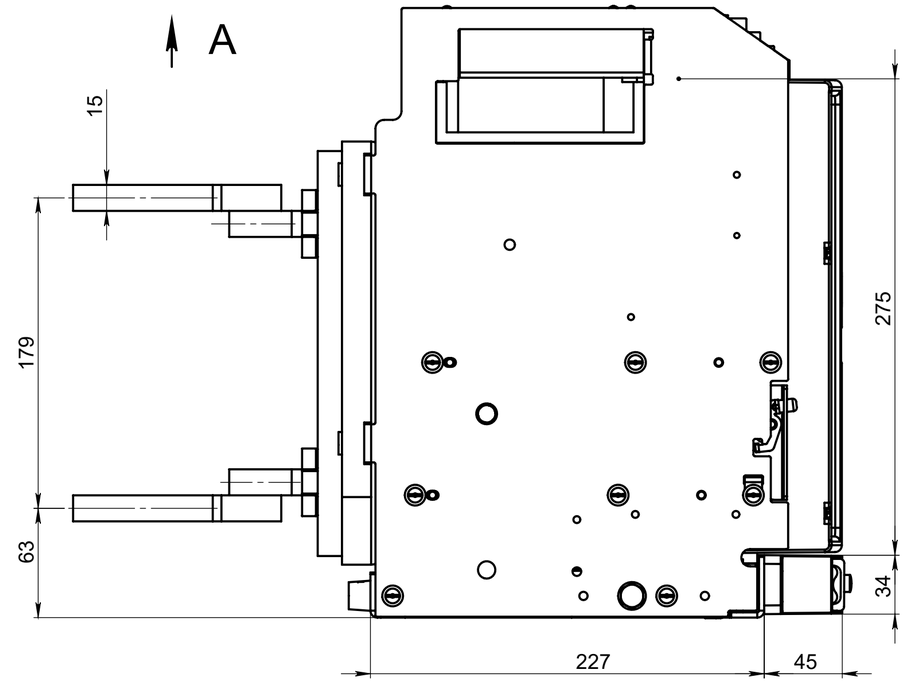
A
15
179
63
275
34
227
45

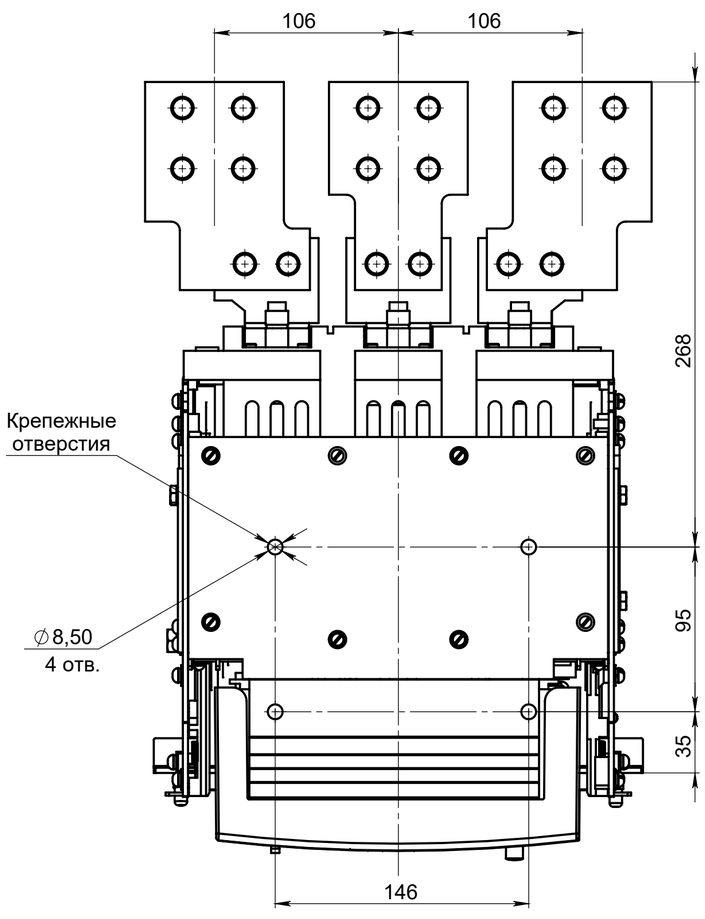
106
106
268
Крепежные
отверстия
∅8,50
4 отв.
95
35
146

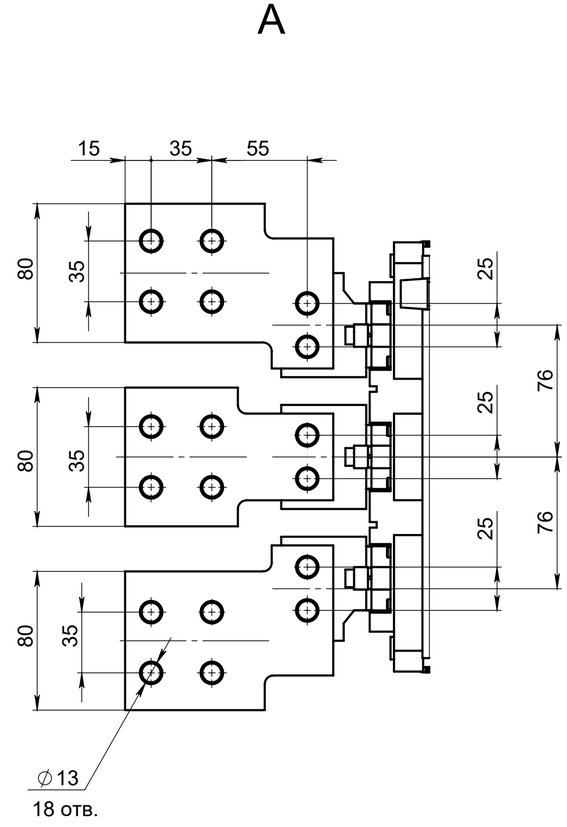
A
15
35
55
80
35
25
76
∅13
18 отв.